conermex
soluciones de energía renovable

MÓDULO FIRSTECH ENERGY POLICRISTALINO

Firstech® ENERGY

Información general

- Riguroso control de calidad cumpliendo con los má altos estándares inter nacionales normas
- Vidrio templado de alta transmisividad y bajo contenido de hierro, marco de aluminio anodizado resistente con silicona resistente a los rayos UV
- ISO9001:2008, ISO14001:2004 and OHSAS18001 IEC 61215, IEC61730, CE

Garantías

- 10 Años a defectos de fábrica y materiales que componen al módulo fotovoltaico.
- 15 Años con la generación minima del 90% de potencia nominal de salida.
- 25 Años con la generación minima del 80% de potencia nomin al de salida.

Modelo	FE-50WP	FE-100-36P	FE-165W
Potencia máxima STC (Pmax)	50W	100W	165W
Tolerancia de P otencia Positiva	0 a +5%	0 a +3%	
Voltaje de circuito abierto (Voc)	21.6V	22.29V	22.1V
Corriente de corto circuito (Isc)	3.16A	5.72A	9.88A
Voltaje máxima potencia (Vmp)	17.4V	18.57V	18.20V
Corriente máxima potencia (Imp)	2.88A	5.39A	9.15A
Eficiencia del módulo	12.5%	16.65%	17.65%
Los datos eléctricos se refieren a las condiciones de prueba estándar (STC): Irradiancia 1000W/M^2; AMA1.5; La temperatura del celda 25ºC, La incertidumbre de medición de la potencia está dentro de + -3%. Certificado de acuerdo con IEC61215, IEC61730-1 / 2 y UL 1703.			
Voltaje máximo del sistema	600V	1000V	
Clasificación de fusibles en serie	10A	20A	
Sobrecarga de corriente inversa		27A	
CARACTERISTICAS DE TEMPERATURA			
Coeficiente de temperatura voltaje	-0.351%/K	-0.292%/K	
Coeficiente de temperatura corriente	+0.035%/K	+0.045%/K	
Coeficiente de temperatura potencia	-0.47%/K	-0.408%/K	
ESPECIFICACIONES MECÁNICAS			
Dimensiones	680*620*30mm	1005*668*35mm	1480*670*35mm
Peso	5kg	8.8kg	11.6kg

PANEL SOLAR

conermex
soluciones de energía renovable

MÓDULO FIRSTECH ENERGY POLICRISTALINO

Marco	Perfil de aluminio anodizado
Vidrio Frontal	Vidrio de seguridad templado, 3.2mm
Encapsulación celular	EVA(Ethylene-Vinyl-Acetate)
Células	4×9 policristalino
Caja de conexiones	IP64
Cable	cable PV, 4mm^2
Conector	MC4
DISEÑO DE SIS TEMAS	
Rango de temperatura	-40ºC a 85ºC
Granizo máx.	Diámetro de 25 mm con velocidad de impacto de 23 m / s
Capacidad máx.	De nieve 5400Pa, viento 2400Pa
Clase de aplicación	A
Clase de seguridad	II

Dimensiones

FE-165W

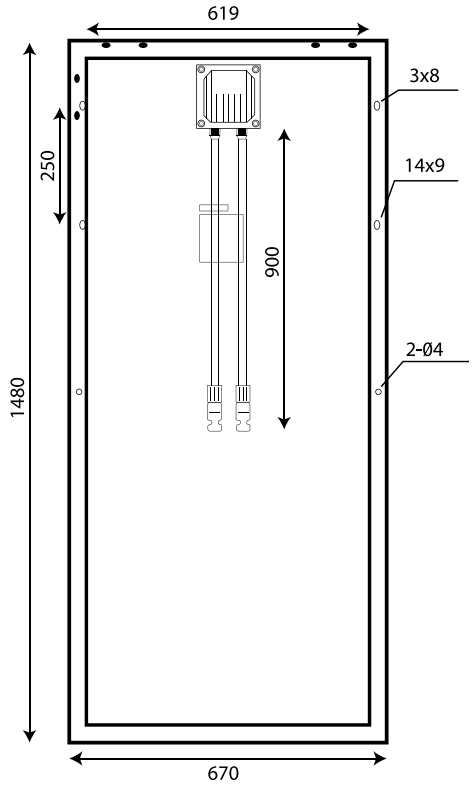

Cot:mm

PANEL SOLAR

conermex
soluciones de energía renovable

MÓDULO FIRSTECH ENERGY POLICRISTALINO

FE-100-36P

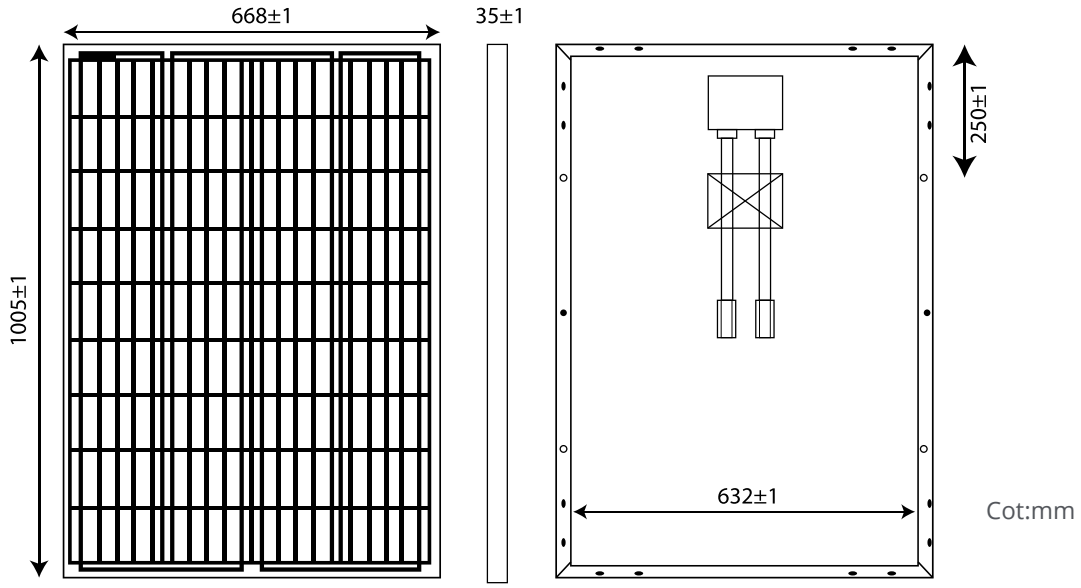

FE-50W

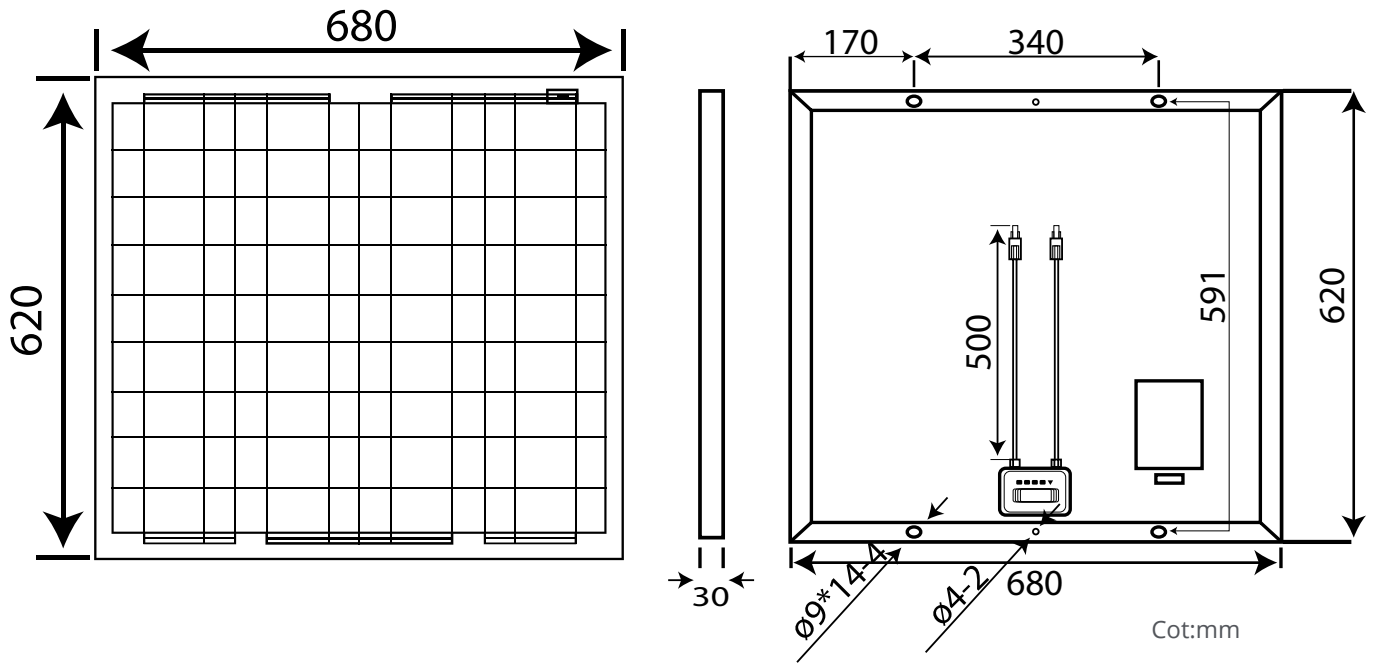

PANEL SOLAR