conermex
soluciones de energía renovable

SISTEMA DE BOMBEO SOLAR CONERMEX CNX-DPS2-200

Información general

- Sistema de bombeo sumergible para pozos de hasta 65 metros de profundidad y con una capacidad de volumen de agua de hasta 2,200 litros por día
- Ideal en aplicaciones en abrevadero de ganado, agricultura, irrigación de pequeña escala, estanques, islas, casas remotas y cabañas.
- Incluye accesorios para montaje y conexión eléctrica.*

Especificaciones

MODELO	CNX-DPS2-200
Características eléctricas	
Potencia nominal de paneles solares	200W (2x100) conexión serie 24V
Voltaje nominal del sistema	24V CD
Corriente de máxima potencia	5.5A
Voltaje de máxima potencia	32V
Características de la bomba	
Corriente máxima	6.0A
Maximo flujo	7.3 LPM
Profundidad sumergible máxima	30m
Elevación máxima (carga dinámica)	70m
Accesorios	
Soporte para modulos FV	Soporte tubular con orientación ajustable y ángulo fijo 20° Poste de acero galvanizado de 2” y 3m de largo
Interruptor	Interruptor para modulos FV de 10A en caja interperie
Accesorios de conexión	Varilla para tierra física Conector para varilla de tierra física 5/8” Zapatas de tierra física para paneles solares Cables de conexión de paneles solares con conector tipo MC4

*Nota: El instalador suministra manguera y cable para bomba.

conermex
soluciones de energía renovable

SISTEMA DE BOMBEO SOLAR CONERMEX CNX-DPS2-200

Rendimiento

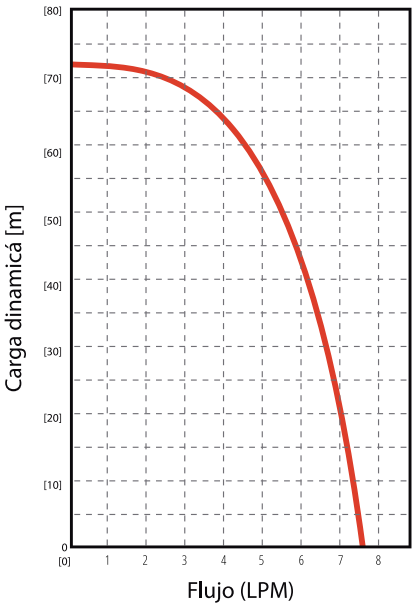

Dimensiones

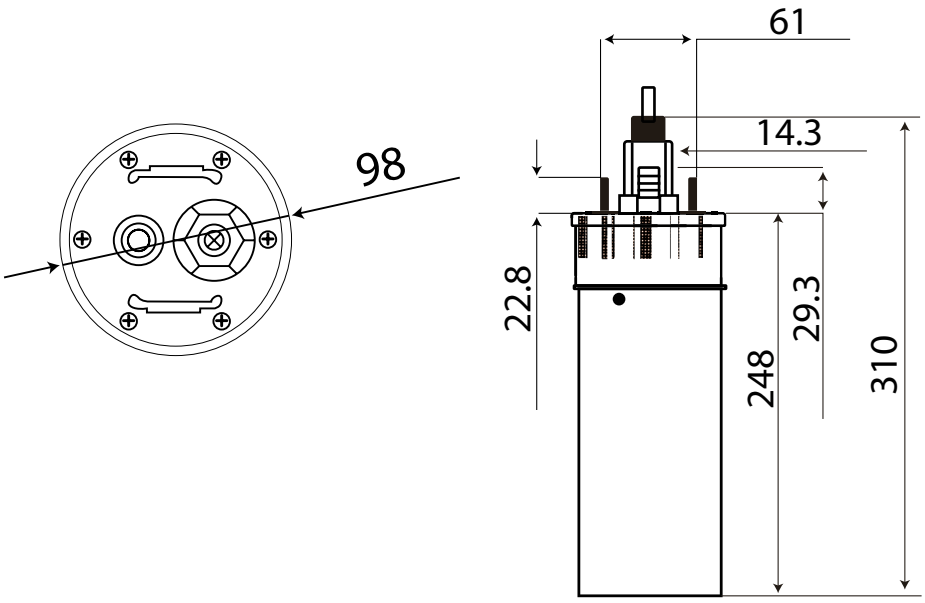

Soporte tubular con orientación ajustable y ángulo fijo 20°

KITS DE SISTEMAS FOTOVOLTAICOS DE BOMBEO